NBI-7803-AX Cámara fija 4MP HDRX 4,4-10 mm

DINION 7100s

H.265 HDR X IVA

- Tecnología Starlight X con sensor de 1/1,8" de 4 MP
- HDR X: amplio rango dinámico para ver todos los detalles en áreas claras y oscuras de la escena sin artefactos ni desenfoque de movimiento HDR
- IVA Pro ofrece una detección de personas y vehículos de gran fiabilidad basada en aprendizaje profundo en escenas que van desde zonas estériles hasta zonas llenas de gente y congestionadas.
- El sistema de estabilización electrónica de la imagen (EIS) mide la frecuencia y amplitud de las vibraciones del dispositivo para compensar sus efectos sobre las imágenes.
- Instalación sencilla y flexible

La NBI-7803-AX cuenta con un sensor de 1/1,8", tecnología starlight X y HDR X, con una resolución de 4 MP.
La tecnología starlight X proporciona sensibilidad con una luz extremadamente reducida, lo que garantiza imágenes muy detalladas incluso en las situaciones más difíciles.
HDR X permite a la cámara capturar vídeo en distintos niveles de luz y sin artefactos de movimiento de la cámara ni de objetos en movimiento.
La plataforma CPP16 más reciente lleva las cámaras con una calidad de imagen excelente a la era del IoT, al ofrecer capacidades de procesamiento mejoradas y un motor de procesamiento neuronal integrado que permite el análisis de vídeo IVA Pro basado en el aprendizaje profundo. Esta tecnología de análisis avanzado ofrece una detección altamente fiable de personas y vehículos, incluso en entornos concurridos o difíciles.
Gracias a la combinación de la flexibilidad del dispositivo, su fácil instalación, la excepcional calidad de imagen y la nueva plataforma CPP16, la NBI-7803-AX es la opción ideal para la mayoría de aplicaciones de misión crítica, incluida la vigilancia urbana y del tráfico, el transporte y las infraestructuras críticas.

Funciones

Starlight X: rendimiento starlight avanzado
La tecnología Starlight X combina lo último en alto rendimiento, sensores de píxeles de gran tamaño, óptica, procesamiento de imagen mejorado y eliminación de ruido, lo que da como resultado una sensibilidad un 70 % superior respecto a las cámara starlight estándar.

HDR X - rango dinámico alto
La tecnología HDR X combina algoritmos avanzados y una funcionalidad de sensor única. Captura vídeo de alta calidad de objetos en movimiento en escenas con un amplio rango dinámico. También permite obtener imágenes HDR con niveles de iluminación más bajos en los que las tecnologías HDR tradicionales no son funcionales. Esto es posible porque el modo HDR X - Optimizado para movimiento toma dos lecturas distintas de una exposición para capturar detalles, tanto de las zonas más brillantes como de las sombras de la escena, en lugar de combinar varias exposiciones como hacen las tecnologías HDR estándar. La combinación de varias exposiciones reduce la nitidez y crea artefactos de imagen no deseados en objetos en movimiento. HDR X resuelve estos problemas, proporcionando una imagen nítida con un rango dinámico mejorado.

En caso de que se requiera un rango dinámico aún mayor, HDR X - DR Optimizado o HDR X - DR Extremo incrementarán aún más el rendimiento al máximo añadiendo otra exposición rápida. Esto combina las ventajas de HDR X optimizado para movimiento y de HDR convencional.

Intelligent Video Analytics (IVA) Pro
La cámara se suministra con IVA Pro Buildings, IVA Pro Perimeter e IVA Pro Privacy preinstalados. Es posible obtener licencias de otras opciones para optimizar el análisis de las cámaras y mejorar las funciones de vigilancia adaptadas a cada aplicación.
Los análisis avanzados añaden detección y seguimiento de alta precisión basado en aprendizaje profundo aplicable a personas y vehículos en escenas que van desde zonas estériles a otras llenas de gente y congestionadas. La cámara es resiliente frente a falsos activadores debidos a condiciones ambientales adversas, como lluvia, movimientos provocados por el viento (como el de los árboles), nieve, pedrisco, reflejos de agua, sombras e insectos, por lo que garantiza la fiabilidad y la precisión de la detección, el seguimiento y la clasificación. Un conjunto inteligente de reglas de alarma y contadores garantiza que se le avise rápidamente si se activa alguna alarma predefinida.
El trabajo de configuración resulta sencillo gracias a que la cámara ya clasifica objetos de serie. Con estas características avanzadas, la cámara proporciona una cobertura de seguridad completa en una amplia variedad de entornos y situaciones.

Intelligent Video Analytics Pro (IVA Pro): licencias opcionales
Con la introducción de IVA Pro Appearance, los usuarios pueden utilizar Forensic Search empleando distintas características, como el color de la ropa, la presencia de bolsas o sombreros y otras características, para realizar búsquedas de personas con más precisión. Además, la integración de IVA Pro Gun Detection mejora las medidas de seguridad mediante la detección automática y clasificación de personas que empuñan armas, lo que garantiza una detección completa de amenazas.
Además, ahora la cámara ofrece IVA Pro Personal Protective Equipment (PPE), que está diseñado para detectar el uso correcto de equipos de protección individual, lo que puede reducir el riesgo de accidentes y fomentar la salud y la seguridad en entornos diversos.
Es posible obtener licencias de IVA Pro Traffic para optimizar el análisis de las cámara para aplicaciones de ITS, como recuento y clasificación, así como detección automática de incidentes, necesarias planificación de carreteras e infraestructuras urbanas.

Camera Trainer
El programa Camera Trainer utiliza el aprendizaje automático para permitir a los usuarios definir objetos de interés y generar detectores para ellos.

Calibración automática
La cámara ofrece calibración automática transformando píxeles 2D en medidas en el mundo real 3D, como tamaño, velocidad y geolocalización de objetos para los casos de uso de seguimiento. La tecnología de AI permite a la cámara detectar y analizar personas y vehículos en la escena para determinar los parámetros de calibración. Ahora, el trabajo de calibración se reduce a un solo clic, seguido de la comprobación humana habitual. Esto reduce el tiempo y el esfuerzo dedicados a la calibración y garantiza una precisión óptima a la vez que minimiza los costes.

Flujo inteligente
Las capacidades de codificación inteligente, que emplean Video Analytics, reducen el consumo de ancho de banda a niveles extremadamente bajos. Solo se tiene que codificar la información relevante de la escena, como el movimiento o los objetos encontrados con el análisis. La cámara es capaz de realizar transmisiones de flujo cuádruple, lo que permite generar flujos configurables e independientes para visualizaciones en directo, grabaciones o monitorización remota a través de anchos de banda restringidos. Es posible adaptar cada uno de estos flujos por separado para ofrecer un vídeo de alta calidad, perfectamente adaptado a cada finalidad, a la vez que se reduce la tasa de bits hasta un 90 % en comparación con una cámara estándar.

Estabilización de imagen electrónica
La calidad de imagen de una cámara puede estar condicionada a un montaje inestable o propenso a sufrir vibraciones. Cuanto mayor es el valor de zoom aplicado, tanto mayor es el efecto de estas vibraciones, que pueden restar toda la utilidad a las imágenes y provocar fatiga en el usuario. El algoritmo de estabilización de imágenes de la cámara utiliza el giróscopo incorporado para detectar vibraciones continuas y corregir las vibraciones del vídeo en los ejes vertical y horizontal. Como resultado, se obtiene un vídeo estable y fluido en el monitor.

Cobertura DORI
DORI (Detectar, Observar, Reconocer, Identificar) es un sistema estándar (EN-62676-4) para definir la capacidad que tiene una persona al mirar el vídeo para distinguir personas u objetos dentro de un área de cobertura. A continuación se muestra la distancia máxima a la que una combinación de cámara/lente puede cumplir estos criterios:

Cámara de 4 MP con lente de 4,4 mm - 10 mm*

DORI	Definición de DORI	Distancia	Anchura horizontal
Detección	25 px/m 8 px/pie	38 m/121 m 118 pies/377 pies	108 m 336 pies
Observar	63 px/m 19 px/pie	15 m/48 m 50 pies/159 pies	43 m 142 pies
Reconocer	125 px/m 38 px/pie	8 m/24 m 25 pies/79 pies	22 m 71 pies
Identificación	250 px/m 76 px/pie	4 m/12 m 12 pies/40 pies	11 m 35 pies

*Los números de esta tabla no reflejan las distancias de IVA. Para información sobre las distancias de IVA, consulte Design Hub.

Modos de escena
Dispone de varios modos configurables con los mejores ajustes para una gran variedad de aplicaciones. Un solo clic basta para seleccionar los ajustes de imagen óptimos adecuados para las condiciones de cada caso. Es posible seleccionar distintos modos de escena para distintas situaciones, como iluminación de sodio, objetos que se mueven rápidamente o entornos oscuros.

Seguridad de datos
La seguridad comienza en la fase de producción, donde cada dispositivo recibe su identidad criptográfica única. Desde el primer arranque, cada capa protege los datos y garantiza interacciones seguras a través de Secure Element 3.0, que proporciona ciberseguridad de nivel empresarial y refuerza la integridad del sistema desde dentro hacia fuera. Los protocolos de integración segura protegen las conexiones con sistemas de terceros, plataformas en la nube e infraestructura de red, mientras que las certificaciones independientes de terceros validan el ciclo de vida seguro del producto y las prácticas de la cadena de suministro. Los sistemas permanecen protegidos, fiables y alineados con las normativas modernas.

Grabación avanzada en origen
La grabación avanzada en origen proporciona la solución de almacenamiento fiable mediante la combinación de estas funciones:

- La compatibilidad con tarjetas microSD de uso industrial permite disfrutar de una vida útil extrema
- La monitorización del estado de las tarjetas microSD de uso industrial proporciona indicaciones tempranas de servicio.

Servicios basados en la nube
Con Bosch Security Cloud es posible configurar, solucionar problemas y actualizar los dispositivos compatibles mediante la interfaz basada en navegador o herramientas estándar. Con un solo clic en Remote Portal, puede activar servicios de valor añadido adicionales, como la gestión de alarmas en Cloud VMS o VideoView+.
VideoView+ es una solución rentable y fácil de usar que permite conectarse remotamente a sus dispositivos en cualquier momento y desde cualquier lugar. Aproveche la potencia de la nube de Bosch para monitorizar sus instalaciones y recibir notificaciones sobre cualquier incidente. VideoView+ también permite la transmisión en directo, localmente y de forma remota, de hasta 8 dispositivos concurrentes mediante Video Security Client o de hasta 4 dispositivos concurrentes en los clientes de la aplicación para Android e iOS. Esto incluye las funciones de reproducción y exportación, además de Forensic Search para definir y aplicar criterios de búsqueda de eventos grabados.

Remote Portal de Bosch
Con la infraestructura de nube segura, Remote Portal, podrá gestionar sus dispositivos Bosch conectados. Desde Remote Portal es posible realizar las acciones siguientes:

- Realizar la configuración inicial completa de los dispositivos Bosch conectados (en línea y sin conexión).
- Actualizar el firmware de uno o más dispositivos.
- Gestionar los certificados.
- Monitorizar el estado de sus dispositivos Bosch conectados.

Integración del sistema y conformidad con ONVIF
La cámara cumple con la especificaciones de perfiles S, G, M y T de ONVIF, lo que garantiza la interoperabilidad entre los productos de vídeo en red de distintos fabricantes y la integración con sistemas de terceros conformes con ONVIF. Para obtener especificaciones detalladas, ONVIF, consulte onvif.org.

Aplicación Project Assistant
Puesto que la cámara está equipada con un puerto USB-C para mochila de instalación inalámbrica (se vende por separado: NCA-WLAN-EU, NCA-WLAN-NA), el instalador puede realizar fácilmente la configuración inicial vía inalámbrica. Si utiliza un dispositivo móvil con la aplicación Bosch Project Assistant, es posible realizar una configuración inicial y enfocar y ajustar el zoom de la lente para ajustar la escena adecuada. Basta con conectar la mochila de instalación inalámbrica y abrir la aplicación Bosch Project Assistant, disponible para iOS, Windows o Android.

Información reglamentaria

Normas	Escriba
Emisión	ANSI C63.4a, CISPR32 (Clase A), EN IEC 61000-6-4, EN 50121-4, EN 55032 (Clase A), CFR 47 FCC, apartado 15B (clase A), ICES-003 Clase A, RSS-Gen, Publicación 5, VCCI-CISPR 32
Inmunidad	CISPR35, EN IEC 61000-6-2, EN 50121-4, EN 50130-4, EN 55035
Estándares básicos	EN 61000-4-2, EN 61000-4-3, EN 61000-4-4, EN 61000-4-5, EN 61000-4-6, EN 61000-4-8
Fiabilidad	EN 50130-5 Clase II-A, EN 60068-2-1, EN 60068-2-2, EN 60068-2-6, EN 60068-2-27, EN 60068-2-30, EN 60068-2-42, EN 60068-2-75, EN 60068-2-78
Seguridad	AN/NZS 62368.1, CSA C22.2 No. 62368-1, EN IEC 62368-1, GB 4943.1, IEC 62368-1, J62368-1, KC 62368-1, SASO-IEC 62368-1, UL 62368-1
Especificaciones medio-ambientales	2011/65/EU RoHS (EN IEC 63000), 1999/45/EC y 1907/2006 REACH, 2012/19/EU WEEE, envase conforme a 94/62/EC, DIN EN 62321 (sin PVC)
Cumplimiento de la normativa ONVIF	IEC 626756-2-3, EN 60839-11-31, EN IEC 62676-2-31, EN IEC 62676-2-32
Marcado	CE, cULus, WEEE, RCM, VCCI, FCC
Conformidad	Cumple con NDAA y TAA

Región	Marcas de calidad/cumplimiento normativo
Europa	CE

Notas de configuración/instalación

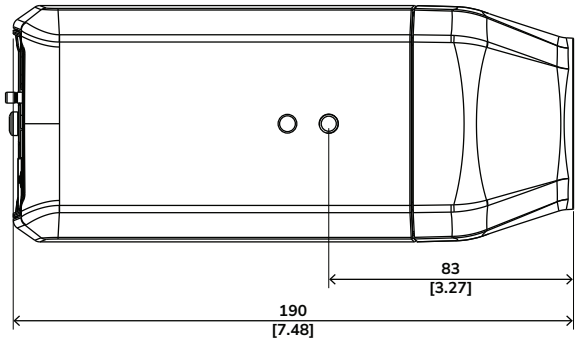

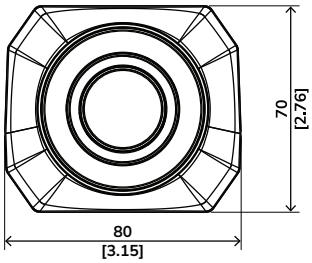

mm [in]

Piezas incluidas

Cantidad	Componente
1	Cámara NBI-7803-AX
1	Conector de alimentación
1	Conector de datos/alarma, 14 patillas
3	Etiqueta de identificación
1	Guía de instalación rápida
1	Información de seguridad y protección

Especificaciones técnicas

Sensor

Tipo de sensor	1/1.8 inch CMOS; 2,9 µm
Número total de píxeles del sensor	4.1 MP aprox.
Píxeles efectivos (H x V)	2,688 x 1,520

Sensibilidad

Tecnología de poca luz	starlight X
Color (lx) (sensibilidad medida según IEC 62676, sección 5)	0.009 lx
Monocromo (lx) (sensibilidad medida según IEC 62676, sección 5)	0.0008 lx

Rango dinámico

Tecnología WDR	HDR X
Alto rango dinámico (HDR) (dB)	141 dB

Óptica

Longitud focal de la lente (mm)	4.4 mm – 10 mm
Apertura de la lente (/F)	1.35 /F – 1.97 /F
Control de iris	P-iris
Control de zoom/enfoque	Motorizado
Campo de visión horizontal (°)	110° – 48°
Campo de visión vertical (°)	53° – 27°

Plataforma

Plataforma común de producto	CPP16
Memoria (MB)	4096 MB RAM, 8192 MB Flash

Flujo de vídeo

Compresión de vídeo	H.264 (ISO/IEC 14496-10); M-JPEG; H.265/HEVC

Streaming	Múltiples flujos configurables en H.265; H.264 and M-JPEG; Velocidad de imágenes y ancho de banda configurables; Bosch Intelligent Streaming
Velocidad de fotogramas (fps)	1 fps – 60 fps
Latencia de procesamiento de la cámara	<67ms
Estructura GOP	IP; IBP; IBBP
Relación señal-ruido del vídeo (dB)	>55 dB
Resolución	4,1 MP - 2688x1520 (16:9) 3,8 MP - 2592x1456 (16:9) 2,8 MP - recorte de 1920x1440 (4:3) 2 MP - 1920x1080 (16:9) 1,3 MP - recorte de 1280x1024 (5:4) 1,2 MP - recorte de 1280x960 (4:3) 1 MP - 1280x720 (16:9) 0,5 MP - 960x544 (16:9) 0,5 MP - recorte de 800x600 (4:3) VGA - recorte de 640x480 (4:3) 0,2 MP - 640x360 (16:9) 0,1 MP - 480x272 (16:9)

Funciones de vídeo

Modos de obturador	Automatic Electronic Shutter (AES); 1/15,000 max; Obturador predeterminado
Día/noche	Automático (puntos de conmutación ajustables); Color; Monocromo
Funcionalidad de cámara	Compensación de contraluz (BLC); Mejora del contraste; Mejora de la nitidez; Brillo
Balance del blanco (K)	2,000 K – 10,000 K
Modos de balance de blancos	Básico; Estándar; Modo manual; Modo de espera; 3 modos automáticos; Lámpara de sodio
Número de máscaras de privacidad	8
Marcado en pantalla	Nombre; Logotipo; Mensaje de alarma; Hora
Modos de escena	Estándar; Iluminación de sodio; Vibrante; Deportes y juegos; Comercio minorista; Reconocimiento de matrículas; Movimiento rápido; Potenciación de la sensibilidad; Solo en color
Posicionamiento	Altura de montaje; Coordenadas

Análisis de contenido de vídeo

Tipo de análisis	IVA Pro Buildings; IVA Pro Perimeter; IVA Pro Privacy
Activadores de alarma	Cualquier objeto; Objeto en campo; Cruce de línea; Entrar/salir del campo; Merodeo; Seguir ruta; Ralentí/objeto retirado; Conteo; Ocupación; Estimación de densidad de multitud; Cambio de estado; Búsqueda por similitud; Flujo/contraflujo; Objetos que se detienen o empiezan a moverse
Filtros de objeto	Duración; Tamaño; Relación de aspecto; Velocidad; Dirección; Color; Clases de objetos (6)
Modos de seguimiento	Seguimiento estándar (2D); Rastreo 3D; Seguimiento de personas 3D; Seguimiento de barcos; Modo museo
Calibración	Automática basada en el giróscopo, la longitud focal y la altura de la cámara
Número de reglas de alarma posibles (simultáneamente)	16
Funcionalidades adicionales	Detección de sabotaje
Análisis compatibles	IVA Pro Traffic; IVA Pro Appearance; IVA Pro Visual Gun Detection; IVA Pro Personal Protective Equipment

Almacenamiento

Almacenamiento interno	5-s-pre-alarm-recording
Ranura para tarjeta de memoria	Micro SDHC; Micro SDXC; Micro SD
Tarjetas SD de uso industrial	Vida útil extremada y soporte para la monitorización de estado que proporciona una indicación temprana de servicio
Modo de grabación	Continuo (anillo); Programado; Alarma; Evento

Entradas y salidas

Ethernet	RJ45 con apantallamiento
Entrada de línea de audio	10 kΩ típico; Vrms máx., 1
Salida de línea de audio	1,5 kΩ típico; 1 Vrms
Entradas de alarma	2; Contacto en seco; 5 - 40 VCC; Resistencia de fin de línea de 2,2 K

Salidas de alarma	1; máx. 30 VCA; +40 VCC; 0,5 A; continuo 10 VA
Protección contra las subidas de tensión	1 kV; 1 kA a tierra (8/20 µs)
Salida de vídeo analógico	CVBS: 1,0 Vp-p/75 Ω compuesto, 720 x 480 (NTSC), 720 x 576 (PAL) para la instalación y salida continua
USB	USB 2.0 Tipo C, para usar con mochila de instalación inalámbrica para la configuración y puesta en marcha (se vende por separado)

Audio

Frecuencia de muestreo y compresión	G.711 8 kHz; L16 16 kHz; AAC-LC 80kbps 16 kHz; AAC-LC 48kbps 16 kHz
Relación señal-ruido (> valor declarado) (dB)	>50 dB
Streaming de audio	Full dúplex; Semidúplex

Red

Protocolos/estándares	IPv4; IPv6; UDP; TCP; HTTP; HTTPS; RTP/RTCP; IGMP V2/V3; ICMPv6; RTSP; FTP; ARP; DHCP; APIPA (Auto-IP, link local address); NTP (SNTP); SNMP (V1, MIBII); SNMP (V3, MIBII); 802.1x, EAP/TLS; DNS; DNSv6; SMTP; iSCSI; DiffServ (QoS); LLDP; SOAP; CHAP; Digest authentication; RTSPS; SRTP; SCEP
Tipo de Ethernet	10/100/1000BASE-T; Auto-sensing; Full / half duplex
Conformidad	ONVIF Profile S; ONVIF Profile G; ONVIF Profile T; Auto-MDIX; ONVIF Profile M

Seguridad de los datos

Coprocesador de cifrado (SE)	CC EAL6+; RSA 4096 bits; curvas elípticas ECC de 512 bits; AES/CBC 256 bit
Infraestructura de clave pública (PKI)	Certificados X.509; SCEP; certificado de identidad del dispositivo (CA raíz); cortafuegos incorporado
Cifrado	TLS 1.2; AES 256; AES 128; TLS 1.3
Autenticación de red	802.1x; EAP/TLS; CHAP; Digest authentication; tiempo de espera de la sesión configurable
Cifrado de almacenamiento local	AES-XTS
Marco de vídeo firmado	MD5; SHA-1; SHA-256; Suma de comprobación
Protección del firmware	Firmware firmado: arranque seguro; sellado de software; SBOM (lista de materiales de software); comprobación de firmware en la nube
Normas de seguridad certificadas	Criterios comunes EAL6+ (Secure Element 3.0); FIPS 140-3 Nivel 3 (Secure Element 3.0)

Especificaciones eléctricas

Entrada PoE	PoE IEEE 802.3at Type 1, Class 3; PoE 57 VCC, 0,3 A, 12,95 W Es posible conectar PoE y alimentación auxiliar simultáneamente para disponer de funcionamiento redundante
Tensión de entrada (VCA)	24 VAC ±10 %, 50/60 Hz, 0,85 A, 14 W
Tensión de entrada (VCC)	12 VDC – 26 VDC ±10 %, 1,3 A, 14 W

Especificaciones mecánicas

Material	Aluminio; Policarbonato
Dimensiones (Alto x Ancho x Fondo) (mm)	70 mm x 80 mm x 190 mm
Dimensiones (Alto x Ancho x Fondo) (in)	2.76 in x 3.15 in x 7.48 in
Peso (g)	760 g
Peso (lb)	1.68 lb
Color (RAL)	RAL 9003 Blanco señal; RAL 9017 (negro tráfico)
Tipo de montaje	Parte superior e inferior 20 UNC de 1/4 de pulg., <0,29 pulg. (7,5 mm)

Especificaciones ambientales

Temperatura de funcionamiento (°C)	-20 °C – 55 °C
Temperatura de funcionamiento (°F)	-4 °F – 131 °F
Temperatura de almacenamiento (°C)	-30 °C – 70 °C
Temperatura de almacenamiento (°F)	-22 °F – 158 °F
Temperatura de inicio en frío (°C)	-20 °C
Temperatura de inicio en frío (°F)	-4 °F
Humedad relativa de funcionamiento, sin condensación (%)	5% – 93%

Humedad relativa de almacenamiento (%)	0% – 98%
Índice de protección frente a entrada	IP5X
País de origen	Portugal

Información para pedidos

NBI-7803-AX Cámara fija 4MP HDRX 4,4-10 mm
Cámara box fija de 4 MP con starlight X, HDR X, IVA Pro Buildings, IVA Pro Perimeter, IVA Pro Privacy, H.265, lente integrada de 4,4 mm-10 mm
Cumple con NDAA y TAA
Número de pedido **NBI-7803-AX**

Accesorios

UHO-HBGS-11 Carcasa exterior, 24VCA, pasante
Carcasa para exteriores para cámara (24 V CA/12 V CC) con fuente de alimentación de 24 V CA, ventilador y pasacables.
Número de pedido **UHO-HBGS-11**

UHO-HBGS-51 Carcasa exterior, ventilador, 230VCA/35W
Carcasa para exteriores para cámara (230 V CA/12 V CC) con fuente de alimentación de 230 V CA, ventilador y pasacables.
Número de pedido **UHO-HBGS-51**

UHO-HBGS-61 Carcasa exterior, ventilador, 120VCA/35W
Carcasa para exteriores para cámara (120 V CA/12 V CC). Fuente de alimentación de 120 V CA; ventilador; pasacables
Número de pedido **UHO-HBGS-61**

UHO-POE-10 Caja exterior PoE, calef., ventil.
Carcasa de exterior con alimentación PoE+ para cámaras.
Número de pedido **UHO-POE-10**

VSP-UHO-POE-10 Caja exterior PoE IK10, calef., ventil.
Carcasa para cámara de exterior con alimentación PoE+; IK10.
Número de pedido **VSP-UHO-POE-10**

LTC 9219/01 Soporte forma J pasante
Soporte tipo J para carcasa de cámara, 40 cm (15 pulgadas); para uso en interiores.
Número de pedido **LTC 9219/01**

LTC 9210/01 Soporte columna, 8"carga 5kg/11lb
Montaje en columna con alimentación directa para 20 cm (8"), carga máxima de 5 kg (11 lb); acabado en gris claro; para uso en interiores.
Número de pedido **LTC 9210/01**

LTC 9213/01 Adaptador poste para LTC9210,9212,9215
Adaptador flexible para el montaje en poste para monturas de cámara (se utiliza junto con el soporte de montaje en pared adecuado). 9 kg (20 libras) máximo; poste de 76 a 381 mm (de 3 a 15 pulg.) de diámetro; tiras de acero inoxidable
Número de pedido **LTC 9213/01**

LTC 9215/00 Soporte pared con paso para cables, 12"
Soporte de pared para carcasa de cámara, pasacables, 30 cm (12 pulg.), para uso en exteriores.
Número de pedido **LTC 9215/00**

LTC 9215/00S Soporte de montaje en pared para UHI/UHO
Soporte de pared para carcasa de cámara, pasacables, 18 cm (7 pulg.), para uso en interiores.
Número de pedido **LTC 9215/00S**

TC9210U Soporte cámara, 0,15m, interior
Una rejilla universal para pared/techo de 6 pulgadas con acabado en blanco para 4,5 kg (10 libras) de carga máxima, incluido el clip en forma de T para el techo y una abrazadera para montaje en pared/techo.
Número de pedido **TC9210U**

IIR-50850-SR Iluminador, 850nm, corto alcance
IR Illuminator de corto alcance
850 nm
Número de pedido **IIR-50850-SR**

IIR-50940-SR Iluminador, 940nm, corto alcance
IR Illuminator de corto alcance
940 nm
Número de pedido **IIR-50940-SR**

IIR-50850-MR Iluminador, 850nm, medio alcance
IR Illuminator de medio alcance
850 nm
Número de pedido **IIR-50850-MR**

IIR-50940-MR Iluminador, 940nm, medio alcance
IR Illuminator de medio alcance
940 nm
Número de pedido **IIR-50940-MR**

IIR-50850-LR Iluminador, 850nm, largo alcance
Iluminador de IR de largo alcance
850 nm
Número de pedido **IIR-50850-LR**

IIR-50940-LR Iluminador, 940nm, largo alcance
Iluminador de IR de largo alcance
940 nm
Número de pedido **IIR-50940-LR**

IIR-50850-XR Iluminador, 850nm, alcance extra
Iluminador de IR de alcance extra largo
850 nm
Número de pedido **IIR-50850-XR**

IIR-50940-XR Iluminador, 940nm, alcance extra
Iluminador de IR de alcance extra largo
940 nm
Número de pedido **IIR-50940-XR**

NBN-MCSMB-03M Cable, SMB a BNC, cámara-cable, 0,3m
Cable analógico de 0,3 m (1 pie), SMB (hembra) a BNC (hembra) para conectar la cámara a un cable coaxial
Número de pedido **NBN-MCSMB-03M**

NBN-MCSMB-30M Cable, SMB a BNC, cámara-monitor/ DVR
Cable analógico de 3 m (9 pies), SMB (hembra) a BNC (macho) para conectar la cámara a un monitor o DVR
Número de pedido **NBN-MCSMB-30M**

NPD-5001-POE Midspan, 15W, un puerto, entrada CA
Inyector Power-over-Ethernet para su uso con cámaras aptas para PoE; 15,4 W, 1 puerto
Peso: 200 g (0,44 lb)
Número de pedido **NPD-5001-POE**

NPD-5004-POE Midspan, 4 puertos x 15 W, entrada CA
Inyector Power-over-Ethernet para su uso con cámaras aptas para PoE; 15,4 W, 4 puertos
Peso: 620 g (1,4 lb)
Número de pedido **NPD-5004-POE**

MSD-064G TARJETA MICROSD IP SECURITY 64GB
Tarjeta microSD de uso industrial de 64 GB con monitorización del estado de salud
Número de pedido **MSD-064G**

MSD-128G TARJETA MICROSD IP SECURITY 128GB
Tarjeta microSD de uso industrial de 128 GB con monitorización del estado de salud
Número de pedido **MSD-128G**

MSD-256G TARJETA MICROSD IP SECURITY 256GB
Tarjeta microSD de uso industrial de 256 GB con monitorización del estado de salud
Número de pedido **MSD-256G**

NCA-WLAN-EU Dongle instalac. inalámbrico EU
Dongle de instalación inalámbrica para la puesta en marcha inalámbrica
Número de pedido **NCA-WLAN-EU**

NCA-WLAN-NA Dongle instalac. inalámbrico NA
Dongle de instalación inalámbrico para la puesta en marcha inalámbrica en Norteamérica
Número de pedido **NCA-WLAN-NA**

UPA-2450-50 PSU, 220VCA 50Hz, sal. 24VCA 50VA
Fuente de alimentación para interiores para cámara.
220 VCA, entrada de 50 Hz; 24 VCA, salida de 50 VA
Número de pedido **UPA-2450-50**

Opciones de software

MVC-IVA-TRA IVA Pro Traffic
Software de análisis de vídeo basado en una tecnología de redes neuronales profundas para el control del tráfico y la detección automática de incidentes.
Número de pedido **MVC-IVA-TRA**

MVC-IVA-APC IVA Pro Appearance
Software de análisis de vídeo basado en la tecnología de redes neuronales profundas para poder realizar búsquedas científicas avanzadas.
Número de pedido **MVC-IVA-APC**

MVC-IVA-VGD IVA Pro Visual Gun Detection
Software de análisis de vídeo, basado en tecnología de redes neuronales profundas, diseñado para detectar personas en posición vertical blandiendo armas de fuego.
Número de pedido **MVC-IVA-VGD**

MVC-IVA-PPE IVA Pro PPE
Software de análisis de vídeo basado en tecnología de redes neuronales profundas con el fin de detectar quipos de protección individual.
Número de pedido **MVC-IVA-PPE**

https://www.iqsight.com

© IQSIGHT 2026