Traducido del inglés al español - www.onlinedoctranslator.com

VIVOTEK
A Delta Group Company

N.º de pieza: ---

IB9399-EHV | IB9399-EHTV | IB9389-EHV-V3 | IB9389-EHTV-V3 IB939-EHV | IB939-EHTV | IB839-EHV-V2 | IB839-EHTV-V2

Guía de instalación rápida
快速安裝指南

Advertencia antes de la instalación / Warnung vor der Installation / Waarschuwing voor installatie

- El producto debe instalarse y protegerse en un lugar de difícil acceso y alejado de impactos y vibraciones fuertes. Por ejemplo, en un punto donde las cámaras de vigilancia miren hacia abajo o en posiciones altas, como un poste, una pared o a una altura mínima de 3 metros del suelo.
  Das Produkt muss an einem schwer zugänglichen Ort installiert and geschützt werden, der von Stößen oder starken Vibrationen geschützt ist. Zum Beispiel an dem Ort, an dem die Überwachungskameras nach unten schauen oder in hohen Positionen installiert sind, wie beispielsweise an einem Mástil, una varita oder mindestens 3 Meter über dem Boden.
  Este producto debe estar instalado y protegido en una sola pieza sin ningún tipo de manipulación y sin bloqueos ni trineos. Bijvoorbeeld, op de plek waar de bewakingscamera's naar beneden staan gericht of zijn geïnstalleerd op hoge posities zoals op een paal, una pared de diez minutos a 3 metros sobre el suelo.

- El producto debe utilizarse de conformidad con las leyes y reglamentaciones locales.
  Das Produkt sollte in Übereinstimmung mit den örtlichen Gesetzen und Vorschriften verwendet werden.
  Het product dient te worden gebruikt conform locale wetgeving y regelgeving.

- Antes de la instalación, el producto debe almacenarse en un ambiente seco y ventilado.
  Vor der Installation sollte das Produkt in einer trockenen und belüfteten Umgebung gelagert werden.
  El producto debe instalarse en un lugar seco y sin necesidad de instalarlo.

- No instale el producto sobre un soporte o superficie inestable.
  Installieren Sie das Produkt nicht auf un instabilen Halterung oder Oberfläche.
  Instale el producto no en un estándar establecido de funcionamiento.

- Utilice únicamente accesorios que cumplan con las especificaciones técnicas del producto.
  Verwenden Sie nur Zubehör, das den technischen Spezifikationen des Produkts entspricht.
  Utilice todos los accesorios que desee según las especificaciones técnicas del producto.

- No desmonte la cámara ni realice tareas de mantenimiento cuando esté conectada la alimentación.
  Zerlegen Sie die Kamera nicht und führen Sie keine Wartungsarbeiten durch, wenn das Gerät and die Stromversorgung angeschlossen ist.
  Demonteer de camera niet in pleeg geen onderhoud terwijl de stroom is aangesloten.

- Comuníquese con los distribuidores certificados de VIVOTEK para obtener adaptadores de corriente.
  Bitte wenden Sie sich an die zertifizierten Händler von VIVOTEK für Netzteile.
  Neem contacte con los distribuidores autorizados de VIVOTEK para adaptadores de baño.

- Asegúrese de conectar el cable de alimentación a una toma de corriente con conexión a tierra o equivalente.
  Stellen Sie sicher, dass das Netzkabel an eine Steckdose mit Erdungsanschluss oder eine gleichwertige Steckdose angeschlossen ist Zorg ervoor dat u het netsnoer aansluit op een stopcontact met aardaansluiting, of gelijkwaardig

安裝前應注意事項 /安裝警告 /インストール前の注意

- 本產品必須安裝並放置在不容易拿取的位置，且必須遠離衝擊或劇烈震動。例如，請安裝在讓監視攝影機能朝下監看的位置，或安裝在電線杆、牆壁或離地至少3 公尺的高處。
  例如，安装在可让监控摄像头保持俯视的地点或较高位置，如支柱、墙壁或距地面至少3 米的位置。
  本製品は手が届きにくく、衝撃や大きな振動のない場所に設置し、保護する必要があります。例えば、監視カメラが見下ろす場所、またはポールの上や壁、床面から3 メートル以上 の高い位置に設置します.

- 本產品之使用必須符合當地的法律與規定.
  应依当地法律法规使用本产品.
  本製品は地域の法律及び規則に従って使用してください.

- 在安裝本產品前,請將產品存放在乾燥且通風的環境.
  安裝前,应将本产品存放在干燥、通风的环境下.
  設置する前、本製品は乾燥した通気のよい環境に保管してください.

- 請勿將產品安裝在不平穩的支架或平面上.
  请勿将本产品安装在不平稳的支架或平面上.
  不安定な取付具または表面上に製品を設置しないでください.

- 僅使用符合本產品技術規格的配件.
  仅使用符合本产品技术规格的配件.
  本製品の技術仕様に準拠した付属品のみを使用してください.

- 請勿在連接電源的情況下拆解攝影機或執行維護工作. 切
  勿在接通电源的情况下拆卸摄像头或进行维护.
  カメラを分解したり、電源が接続されているときにメンテナンスをしたりしないでください。

- 如需電源供應器，請聯繫 VIVOTEK 認證經銷商.
  如需电源适配器,请联系 VIVOTEK 认证经销商.
  Nota:

- セキュリティ基準（新規則第34条の10)
  「本製品は電気通信事業者（移動通信会社、固定通信会社、インターネットプロバイダ等）の通信回線（公衆無線LANを含む）に直接接続することができません。本製品をイン ターネットに接続する場合は、必ずルータ等を経由し接続してください。」

- 確保電源是連接於有接地的電源插座
  确保电源是连接于有接地的电源插座
  電源が接地された電源コンセントに接続されていることを確認してください

Aviso antes de la instalación / Aviso antes de la instalación / Advertencias antes de la instalación

- El producto debe estar instalado y protegido en un lugar difícilmente accesible, donde se produzcan golpes y vibraciones importantes. Por ejemplo, el extremo de las cámaras de vigilancia están dirigidos hacia la base o instalados en lugares elevados, por ejemplo, sobre una poteau, una pared o al menos a 3 metros del sol.
  El producto debe instalarse y protegerse en un lugar que no sea fácilmente accesible y que esté expuesto a impactos o vibraciones fuertes durante mucho tiempo. Por ejemplo, ninguna cámara de vigilancia local está al lado del suelo o instalada en altas posiciones como un poste, una pared o un pelo menos a 3 metros acima do solo.
  El producto debe instalarse y protegerse en un lugar que no sea fácilmente accesible y donde no se produzcan impactos o vibraciones fuertes. Por ejemplo, en el lugar donde las cámaras de vigilancia miran hacia abajo o se instalan en posiciones altas, como en un poste, una pared o al menos 3 metros sobre el suelo.

- El producto debe utilizarse conforme a las leyes y regulaciones locales.
  El producto debe ser utilizado en conformidad con las leyes y regulaciones locales.
  El producto debe usarse de acuerdo con las leyes y regulaciones locales.

- Antes de la instalación, el producto debe colocarse en un lugar seco y ventilado.
  Antes de la instalación, el producto debe ser armado en local seco y ventilado.
  Antes de la instalación, el producto debe almacenarse en un entorno seco y ventilado.

- No instale el producto sobre un soporte o una superficie inestable. No instale el producto en un montaje o superficie instalada. No instale el producto en un estante o soporte inestable.

- No utilice accesorios que se ajusten a las especificaciones técnicas del producto.
  Utilice únicamente los accesorios que estejam em conformidade com as especificações técnicas do produto.
  Utilice solo accesorios que cumplan con las especificaciones técnicas del producto.

- No desmonte la cámara ni realice trabajos de mantenimiento cuando la celda esté bajo tensión.
  No desmonte la cámara ni ejecute tareas de mantenimiento cuando la alimentación esté ligada.
  No desmonte la cámara ni realice tareas de mantenimiento cuando esté conectada la alimentación.

- Comuníquese con los proveedores certificados de VIVOTEK para los adaptadores de alimentación.
  Favor entrar en contacto con revendedores certificados da VIVOTEK sobre adaptadores de corrente.
  Póngase en contacto con los distribuidores certificados de VIVOTEK para los adaptadores de corriente.

- Asegúrese de conectar el cordón de alimentación a un cable de corriente con conexión a la tierra o equivalente. Certifique que conecte el cable de alimentación a una toma conectada a la tierra o equivalente.
  Asegúrese de conectar el cable de alimentación a una toma de corriente con conexión a tierra o equivalente

Zanim zaczniesz — zalecenia dotyczące bezpieczeństwa / Перед установкой / Upozornění před instalací

- Produkt należy zainstalować i zabezpieczyć w miejscu, które nie jest łatwo dostępne i nie jest narażone na silne wstrząsy lub wibracje. Na przykład w miejscu, w którym kamery monitoreou są skierowane w dół lub są zainstalowane na wysokości na słupie, ścianie lub przynajmniej 3 metry powyżej podłoża.
  Esta es una buena idea para instalarse en un lugar seguro, en un lugar seguro, en un lugar seguro y en un lugar seguro. сильных vibratorio. Por lo tanto, instale las cámaras en un lugar grande sin un número de 3 metros o menos, en una posición o en otra posición. чтобы камеры были направлены вниз.
  Produkt je nutné nainstalovat do místa bez snadného přístupu, mimo nárazy či silné vibrace a tak, aby byl chráněný. Může jít například o místo, kde kamery sledují prostředí pod sebou, nebo o vyšší polohu, například sloup, zeď či umístění nejméně 3 metry nad zemí.

- Produkt należy używać zgodnie z lokalnymi przepisami.
  Эксплуатация изделия должна осуществляться в соответствии с местными законами и нормами.
  Produkt je potřeba používat v souladu s místními zákony a předpisy.

- Produkt przed instalacją należy przechowywać w suchym i dobrze goneylowanym środowisku.
  Si los usuarios desean evitarlo, deben evitarlo.
  Před instalací by měl být produkt skladován v suchém a větraném prostředí.

- Nie instalować produktu na niestabilnych mocowaniach lub powierzchniach.
  No instale esto en condiciones desfavorables o deficientes.
  Neinstalujte produkt na nestabilním podkladu nebo povrchu.

- Używać wyłącznie akcesoriów spełniających specyfikacje techniczne produktu.
  Utilice esta tecnología para evitar ciertas características técnicas.
  Používejte pouze příslušenství, které odpovídá technickým specifikacím produktu.

- Nerozebírejte kameru ani neprovádějte její údržbu, pokud je připojená k napájení.
  No desactive la cámara ni utilice procedimientos técnicos obligatorios relacionados con la alimentación eléctrica.
  Nie demontować kamery ani nie przeprowadzać czynności konserwacyjnych przy włączonym zasilaniu.

- Síťové adaptéry lze získat u certifikovaných prodejců společnosti VIVOTEK.
  Utilice esta tecnología para evitar ciertas características técnicas.
  Aby uzyskać informacje o zasilaczach, prosimy o contact z autoryzowanymi dealerami VIVOTEK.

- Upewnij się, że przewód zasilający jest podłączony do gniazdka elektrycznego z uziemieniem lub równoważnego. Es necesario que la ropa de cama se ajuste a las rosas o a las rosas decorativas.
  Zajistěte připojení napájecího kabelu do zásuvky s uzemněním nebo ekvivalentní

Avvertenza prima dell'installazione / Kurulum Öncesi Uyarılar / Instalación de Varning innan

- El producto debe instalarse y protegerse en un lugar no fácilmente accesible y largo de urti o fuertes vibraciones. Ad esempio, nel luogo in cui le telecamere di sorveglianza guardano verso il basso o sono installate in posizioni elevate, ad esempio su un palo, un muro o almeno 3 metri dal suolo.
  Ürün kolayca erişilemeyen ve darbe veya ağır titreşimden uzakta bir yere kurulmalı ve korunmalıdır. Örneğin, güvenlik kameralarının aşağıya baktığı o direk, duvar gibi yüksek pozisyonlara o yerden az 3 meter yükseğe kurulduğu yerler.
  Produkten måste installeras och skyddas på en plats som inte är lättillgänglig, där den inte utsätts för stötar och kraftiga vibratorer. Hasta que, por ejemplo, en las plataformas de limpieza no se instalen ni instalen un posicionador alto en una plataforma, a una distancia mínima de 3 metros de distancia.

- Il prodotto deve essere utilizzato in conformità con le leggi ei regolamenti locali.
  Ürün, yerel yasa ve yönetmeliklerle uyumlu kullanılmalıdır. Produkten ska användas i enlighet med lokala lagar och föreskrifter.

- Antes de la instalación, el producto debe conservarse en un ambiente asciutto y ventilado.
  Kurulumdan önce, ürün kuru ve havalandırılmış bir ortamda saklanmalıdır.
  Durante la instalación, los productos se colocan en torres y ventilaciones.

- No instale el producto sobre un soporte o una superficie inestable.
  Ürünü, dengesiz bir yere veya yüzeye kurmayın.
  Installera inte produkten på ett instabilt stativ o instabil yta.

- Utilice solo accesorios conforme a todas las técnicas específicas del producto.
  Yalnızca ürünün teknik özelliklerine uygun aksesuarları kullanın.
  Använd endast fillbehör som överensstämmer med produktens tékniska specifikationer.

- No encienda la cámara fotográfica ni realice actividades de mantenimiento cuando la alimentación y la colega.
  Güç bağlandığında kamerayı sökmeyin o bakım işi yapmayın.
  Plocka inte isär kameran or utför inget underhåll när strömmen är ansluten.

- Si se pone en contacto y obtiene los certificados de VIVOTEK para los adaptadores de alimentación.
  Güç adaptörleri için VIVOTEK'in Yetkili bayileriyle temasa geçin.
  Kontakta VIVOTEKs certifierade återförsäljare för nätadaptrar.

- Assicurarsi di collegare il cavo di alimentazione ad una presa dotata di collegamento a terra o equivalente. Güç kablosunu topraklama bağlantısı oya eşdeğeri olan bir premio bağladığınızdan emin olun.
  Se tell att ansluta nätsladden to ett uttag med jordad anslutning o motsvarande.

Instalación de Advarsel inden / Peringatan Sebelum Pemasangan / بيكرتلا لبق تاريذحت

- Das Produkt muss an einem schwer zugänglichen Ort installiert and geschützt werden, der von Stößen oder starken Vibrationen geschützt ist. Zum Beispiel an dem Ort, an dem die Überwachungskameras nach unten schauen oder in hohen Positionen installiert sind, wie beispielsweise an einem Mástil, una varita oder mindestens 3 Meter über dem Boden.
  Produk harus dipasang dan dilindungi di lokasi yang tidak mudah dijangkau, serta jauh dari benturan atau getaran hebat. Misalnya, di lokasi di mana kamera pengawasan mengarah ke bawah atau dipasang di posisi tinggi seperti di atas tiang, tembok, atau minimal 3 meter di atas tanah.
  بجي تيبثت جتنملا هتيامحو يف عقوم ال نكمي لوصولا هيلإ ةلوهسب، ديعب نع تاريثأتلا وأ تازازتهالا ةديدشلا. Ver más لاثملا، ىلع دومع وأ رادج وأ ىلع Haga 3 pasos hasta el final.

- Das Produkt sollte in Übereinstimmung mit den örtlichen Gesetzen und Vorschriften verwendet werden.
  Produk harus digunakan sesuai dengan undang-undang dan aturan setempat.
  بجي مادختسا جتنملا اقفو نيناوقلل حئاوللاو ةيلحملا.

- Vor der Installation sollte das Produkt in einer trockenen und belüfteten Umgebung gelagert werden.
  Sebelum pemasangan, produk harus disimpan di lingkungan yang kering dan berventilasi.
  لبق تيبثتلا، بجي نأ متي نيزخت جتنملا يف ةئيب ةفاج ةديجو ةيوهتلا.

- Installieren Sie das Produkt nicht auf un instabilen Halterung oder Oberfläche.
  Jangan memasang produk di atas dudukan atau permukaan yang tidak stabil.
  ال مقت تيبثتب جتنملا ىلع لماح وأ حطس ريغ رقتسم.

- Verwenden Sie nur Zubehör, das den technischen Spezifikationen des Produkts entspricht.
  Gunakan hanya aksesori yang sesuai dengan spesifikasi teknis produk. مدختسا طقف تاقحلملا يتلا قفاوتت عم تافصاوملا ةينفلا جتنملل.

- Zerlegen Sie die Kamera nicht und führen Sie keine Wartungsarbeiten durch, wenn das Gerät and die Stromversorgung angeschlossen ist.
  Jangan membongkar kamera atau melakukan kerja perawatan dalam kondisi daya terhubung.
  ال مقت كفب اريماكلا وأ رجت ةمهم ةنايصلا ءانثأ ليصوت ةقاطلا.

- Bitte wenden Sie sich an die zertifizierten Händler von VIVOTEK für Netzteile.
  Silakan hubungi distribuidor bersertifikat VIVOTEK para el día del adaptador. Utilice el dispositivo VIVOTEK para dispositivos móviles.

- Sørg for at tilslutte netledningen tilstikkontakt med jordforbindelse o tilsvarende.
  Pastikan untuk menyambungkan kabel daya ke stopkontak dengan sambungan pembumian, atau yang setara. نم دكأت ليصوت كلس ةقاطلا ذفنمب سبقم دوزم ةلصوب ةيضرأ وأ ام يداعيه

設備名稱：網路攝影機
Nombre del equipo: Cámara de red

型號（型式）：IB9399-EHV, IB9399-EHTV, IB9389-EHV-V3, IB9389-EHTV-V3 IB939-EHV, IB939-EHTV, IB839-EHV-V2, IB839-EHTV-V2
Designación de tipo (Tipo):IB9399-EHV, IB9399-EHTV, IB9389-EHV-V3, IB9389-EHTV-V3 IB939-EHV, IB939-EHTV, IB839-EHV-V2, IB839-EHTV-V2

單元Unidad	限用物質及其化學符號 Sustancias restringidas y sus símbolos químicos					
	鉛 Dirigir (Pb)	汞 Mercurio (Hg)	鎘 Cadmio (Cd)	六價鉻 Hexavalente cromo (Cr^{+6})	多溴聯苯 Polibromados bifenilos (PBB)	多溴二苯醚 Polibromados éteres de difenilo (PBDE)
塑膠組件	○	○	○	○	○	○
電路板組件	○	○	○	○	○	○
線材組件	○	○	○	○	○	○
螺絲組件	○	○	○	○	○	○

備考1.〝超出0,1 % en peso及〝超出0,01 % en peso係指限用物質之百分比含量超出百分比含量基準值.
Nota 1：""Superior al 0,1 % en peso" y "superior al 0,01 % en peso" indican que el contenido porcentual de la sustancia restringida supera el porcentaje de referencia. valor de la condición de presencia.

備考2.〝○〞係指該項限用物質之百分比含量未超出百分比含量基準值.
Nota 2："○" indica que el contenido porcentual de la sustancia restringida no excede el porcentaje del valor de referencia de presencia.

備考3.〝－〞係指該項限用物質為排除項目.
Nota 3：El "–" indica que la sustancia restringida corresponde a la exención.

Consumo máximo de energía 最大消耗功率	PoE: Máx. 12,4 W
Temperatura de funcionamiento 操作溫度	Inicio (開始): - 20° C ~ 50° C (-4° F ~ 122° F) En funcionamiento (工作): - 35 °C ~ 50 °C (-31 °F ~ 122 °F) (IR activado) - 35 °C ~ 60 °C (-31 °F ~ 140 °F) (IR apagado)

重要安全規範及資訊
您國家的法律可能會禁止使用監控裝置。此效能優異的網路攝影機不僅隨時能夠連接網路,更能應用於具有彈性的監視系統,使用者安裝本產品前,必須確保其預期操作用途完全合法.

首先請確認所取得的產品完整無誤。請先注意「快速安裝指南」內的警告，再安裝本網路攝影機；並確實遵守指示，避免組裝及安裝錯誤，造成產品損壞，如此亦能 確保本產品受到妥善運用.**:**

宣告甲類 /Clase A
CNS 15936 警語：
警告:為避免電磁干擾，本產品不應安裝或使用於住宅環境。

1. 如果使用電源轉接器供電，此轉接器應正確接地。
2. 安裝和維護服務只能由合格的技術人員進行.
3. 執行維護任務時，請中斷設備電源。
4. 請只使用經過 UL 認證的直流電源和有限的電源,來使用攝影機.
5. (LPS)認證。 電源供應器應附有 UL 認證和 LPS 標誌。
6. 電源供應也應滿足使用國家 / 地區的任何安全和規範要求.
7. 攝影機安裝位置應距離建築物屋簷至少 10 公分.
8. 產品應安裝在建築物屋簷下,並避免外部電線直接暴露在陽光和水環境中.
9. 電源線必須連接至有接地線的插座.
10. 攝影機只能連接到 PoE 網絡,不能路由到外部設備.
11. 如須購買電源供應器，請聯絡 VIVOTEK 認證經銷商或代理商.
12. 使用 batería RTC 需加註電池警語如下: **警告:**

• 若置換不同型式之電池有起火或爆炸風險.
• 如果更換後的電池型式不正確，會有爆炸的風險。並請根據指示，處理廢棄電池。
• 請根據指示丟棄使用過的電池.

13. 有接地符號標示如下:
• Cables de conexión de 3,5 mm.
• Cable de conexión 18AWG.
• 接地線材顏色需為綠 / 黃 (綠色滾黃色條紋)。
• 請搭配使用彈簧、碟型或星型的接地墊片 (不可以是平滑的墊片)。
• 請使用滾花墊圈固定接地螺絲.
14. 注意壁掛螺絲直徑及長度.

安全:
• 將系統連接到接地電源主插座.
• 切勿開啟電源供應器外殼。
• 只可安裝並運作於乾燥、防水防塵的位置.
• 觀察下列安全要素:
• 系統或電源線外觀是否有明顯毀損?
• 系統是否正常運作?
• 系統是否曾暴露於雨水或濕氣中?
• 系統是否長期存放於嚴苛環境，或暴露於不尋常的壓力中?
• 安裝全程務必遵守相關電氣工程法規.
• 保養及維護工作請尋求符合資格的專業人員 (如電氣工程師或網路專家) 協助.
• 請先閱讀本手冊,再安裝或操作系統,本文件涵蓋許可用途內的重要安全指示.
• 若出現故障,請拔除電源供應器的電源線.
• 請勿將本系統安裝於加熱器或熱源附近,避免陽光直射位置.
• 所有通風口務必保持暢通.
• 僅使用系統隨附的纜線,或是能夠承受電磁干擾的合適纜線.

Adaptador de red 10 Base-T/100 BaseTX/1000 Base-T (RJ-45)

Contenido del paquete / Packungsinhalt kontrollieren / Inhoud van de verpakking

檢查包裝內容物 /檢查包裝內容 /パッケージ内容の確認

Verifier le contenu de l'emballage / Verifi que o conteúdo da embalagem / Check the content of packaging

Sprawdź zawartość pakietu / Проверка комплекта поставки / Obsah balení

Verifi care il contenuto della confezione / Ambalajın İçindekileri Kontrol Edin / Paketinnehåll / Kassens indhold / Isi Kemasan مكونات الحزمة

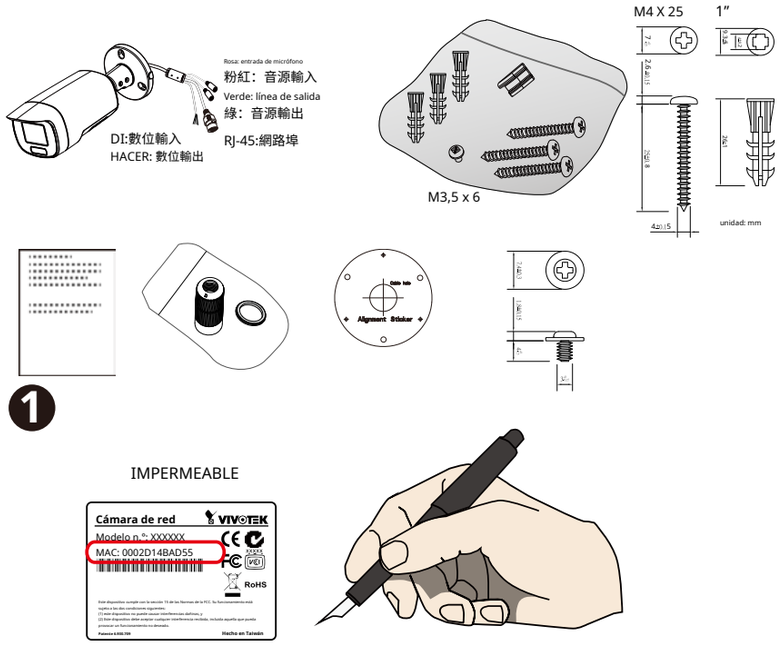

Instalación de hardware / Instalación de hardware / Instaladores de hardware 硬體架設 / 硬件安装 /ハードウェア・インストレーション

Installation du matériel / Instalacao de Hardware / Instalación del hardware Instalacja sprzętu / Монтаж оборудования / Instalace hardwaru Installazione hardware / Donanım Montajı / Installation av hårdvara Installation af hardware / Pemasangan Perangkat Keras تركيب الأجهزة

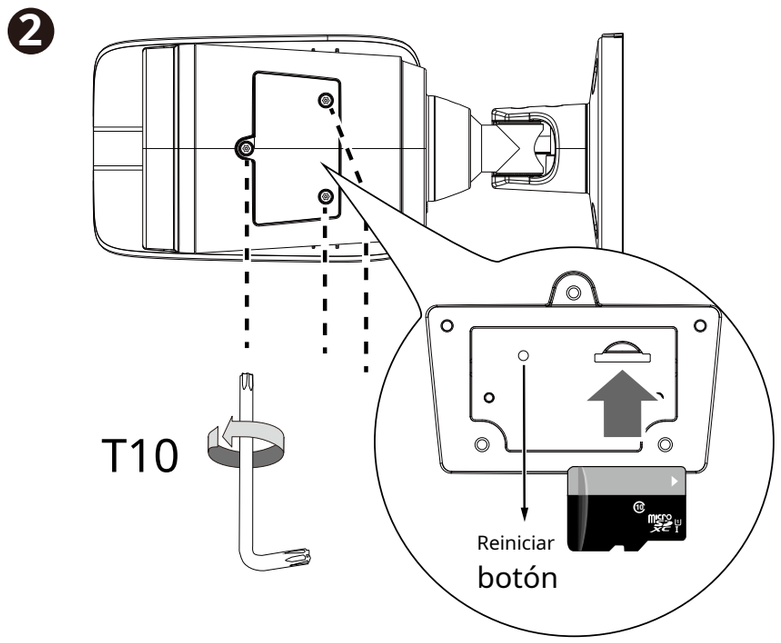

NOTA:

1. La cámara solo debe conectarse a redes PoE sin enrutamiento a plantas externas.

2. Para la conexión PoE, utilice únicamente ITE listado por UL con salida PoE.

3. Si se alimenta mediante un adaptador de corriente, éste debe estar conectado a tierra correctamente.

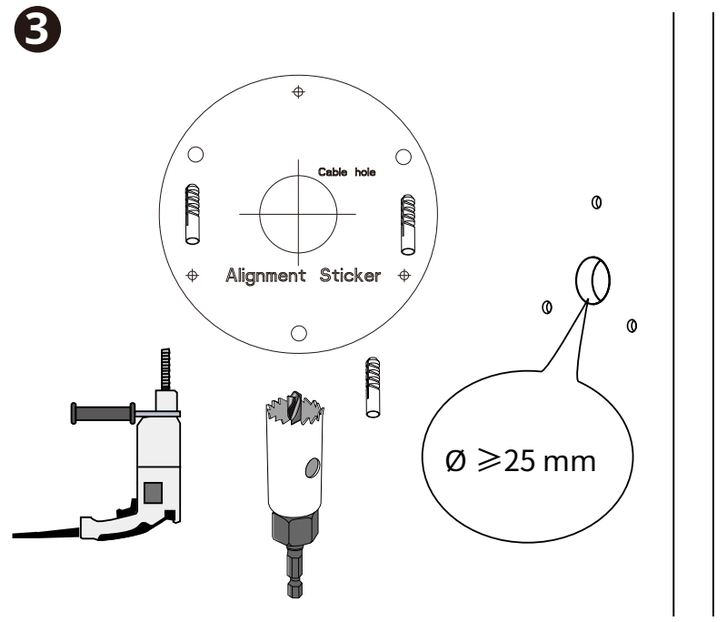

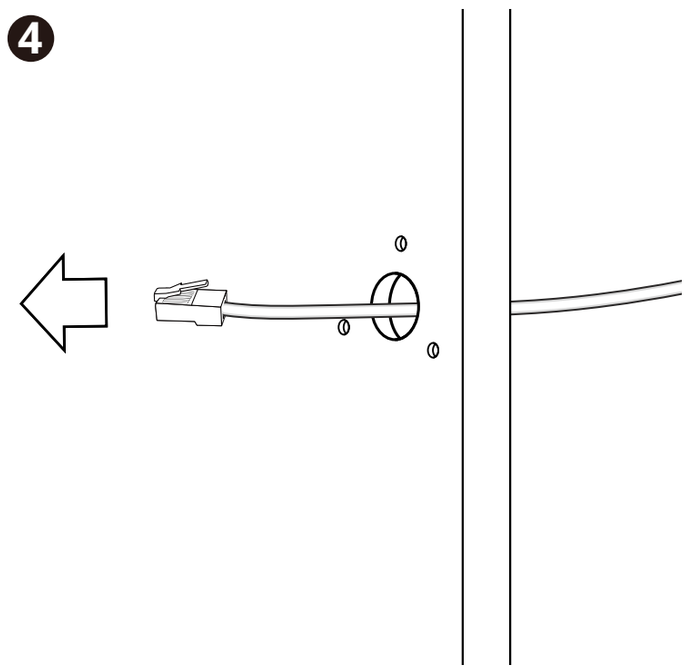

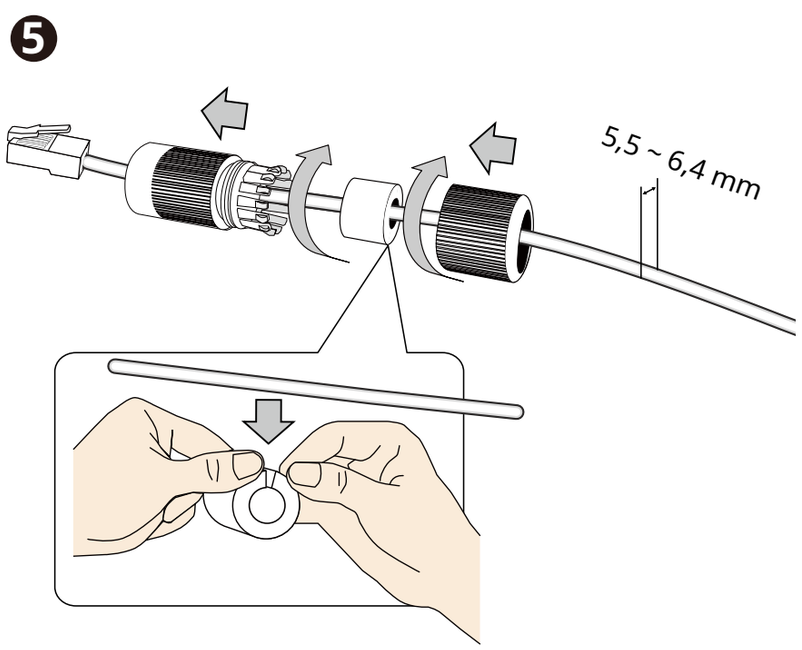

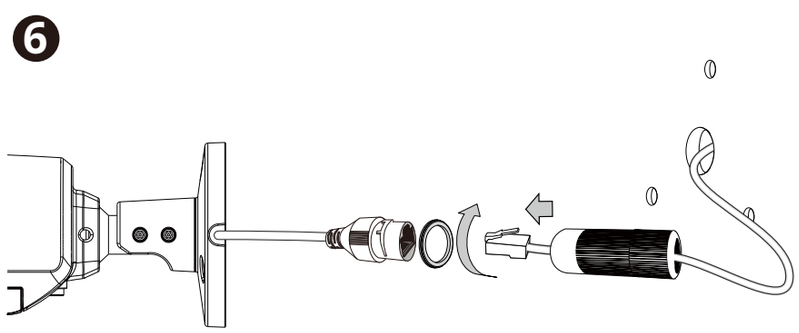

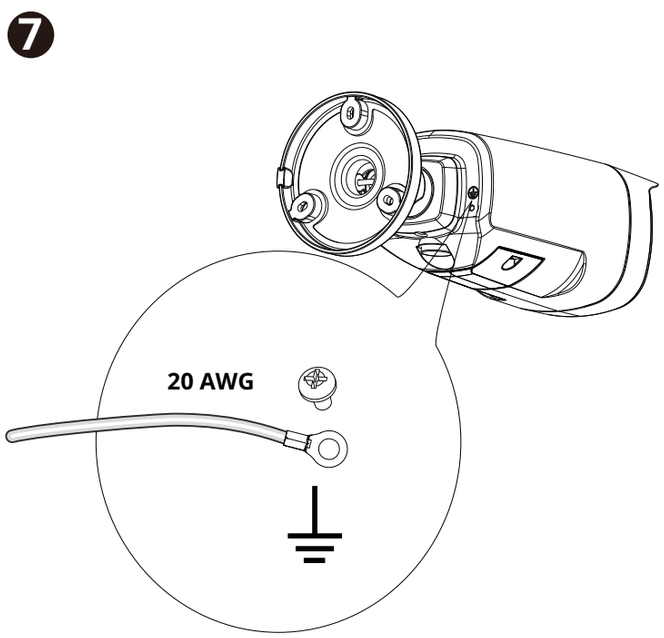

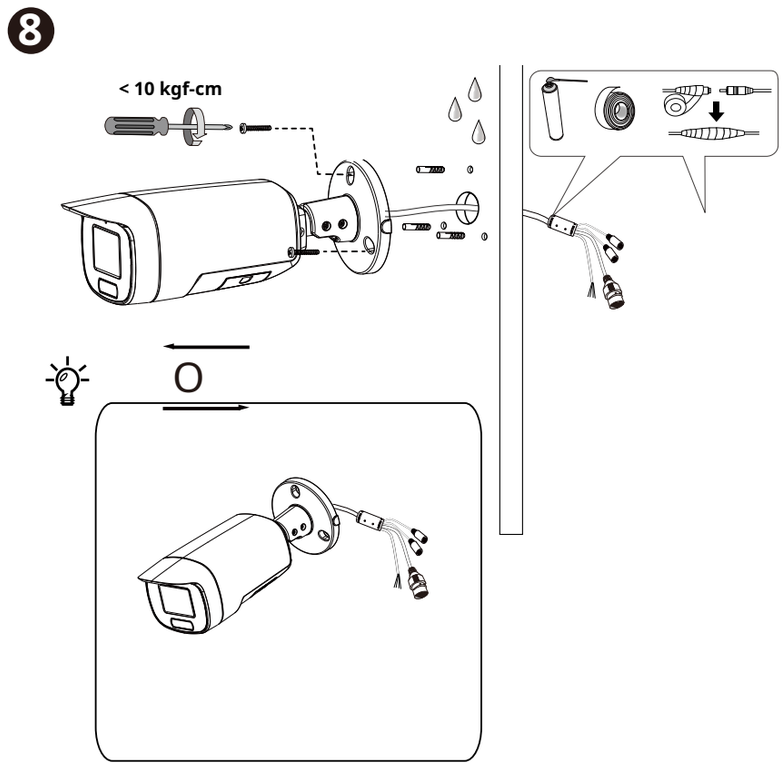

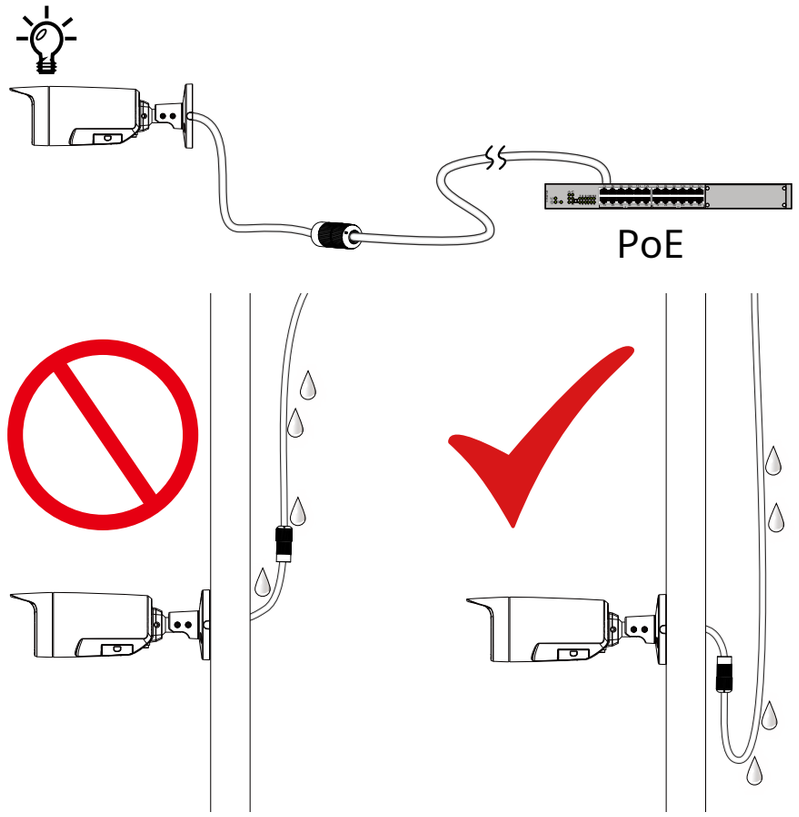

❾

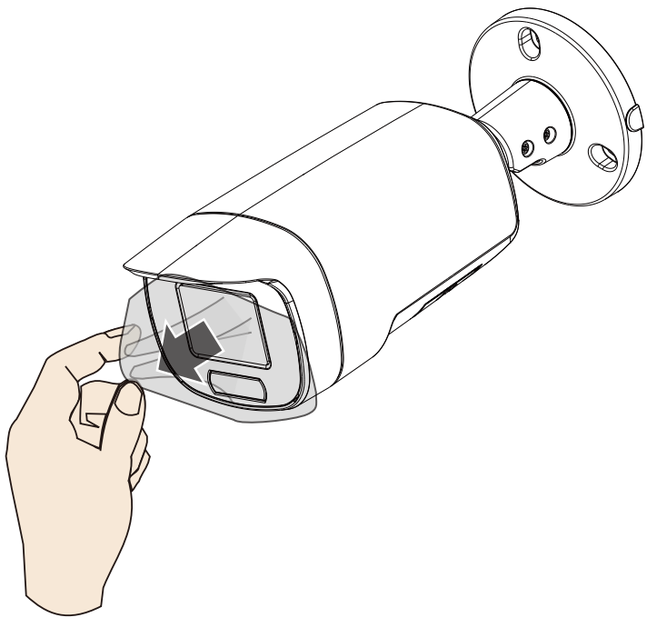

❿

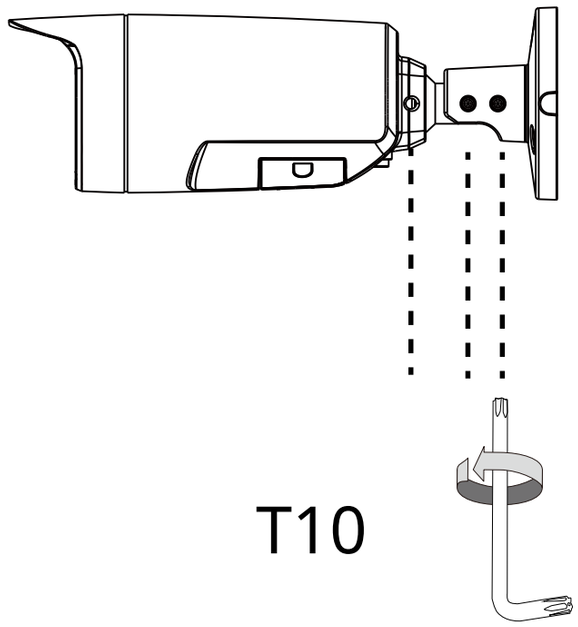

⓫

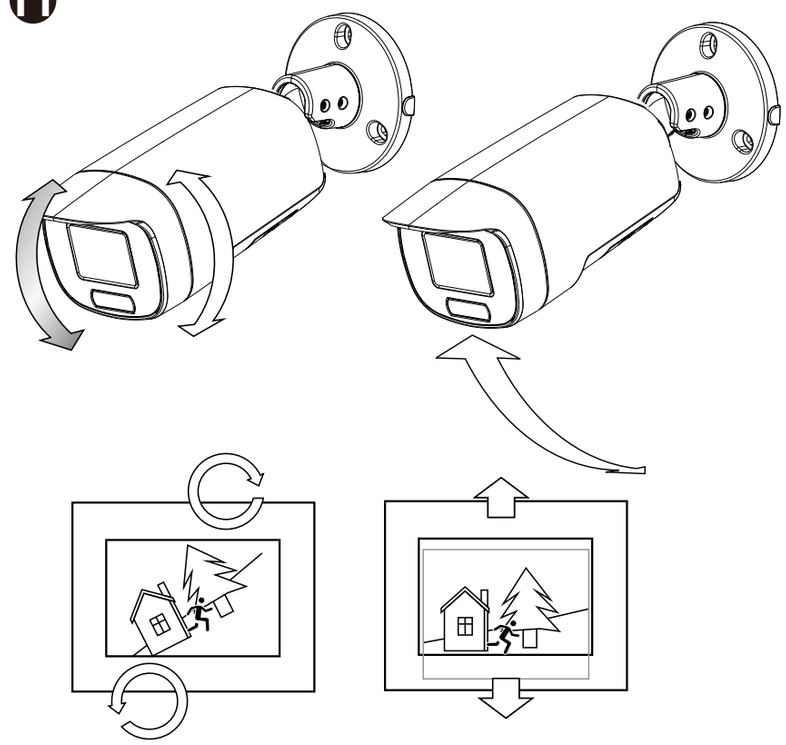

⓬

1. Después de conectar la cámara de red al switch PoE, ejecute la aplicación VIVOTEK Shepherd para buscar la dirección IP de la cámara. A continuación, acceda a la página web de la cámara.
2. Descargue el programa Shepherd del sitio web de VIVOTEK https://www.vivotek.com/Shepherd.

1. 請於 VIVOTEK 網頁 https://www.vivotek.com/Shepherd 下載 Shepherd 程式。
2. 將網路攝影機連接上 PoE 網路交換機後，執行晶睿通訊 Shepherd 程式搜尋該網路攝影機的 IP位置，並進入該攝影機 的網頁。

⓭

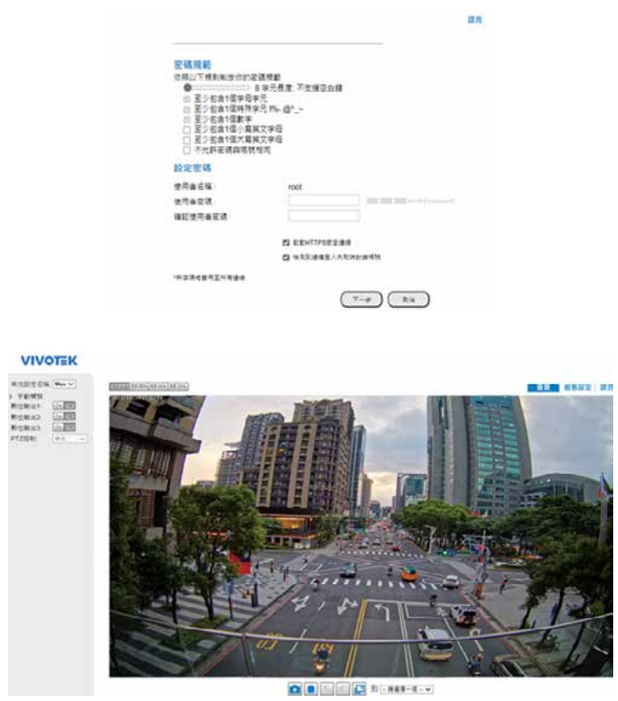

Operación del software

1. Cuando inicie sesión en la página web de la cámara por primera vez, deberá establecer una contraseña de acuerdo con las reglas de contraseña.
2. Después de iniciar sesión en la página web de la cámara, podrá ver la página de la cámara.

軟體操作

1. 首次登入攝影機的網頁,需要依照密碼規範設定密碼.
2. 登入攝影機網頁後，即可看到攝影機頁面。

Descripción de la función de los botones de iconos en la parte inferior de la página (de izquierda a derecha)

1. Instantánea: captura la imagen actual
2. Grabación de vídeo: iniciar la grabación manualmente
3. Baja el volumen
4. Aumentar el volumen
5. Pantalla completa

頁面下方圖示按鈕功能說明 (由左至右) 1. 快照：擷取當下圖片
2. 錄影：手動啟動錄影
3. 降低音量
4. 提高音量
5. 全螢幕

Para**IB939-EHV, IB939-EHTV, IB839-EHV-V2, IB839-EHTV-V2**

A

Escanee el código QR a continuación para descargar la aplicación Vortex.

iOS

Androide

B

Añade tu cámara.

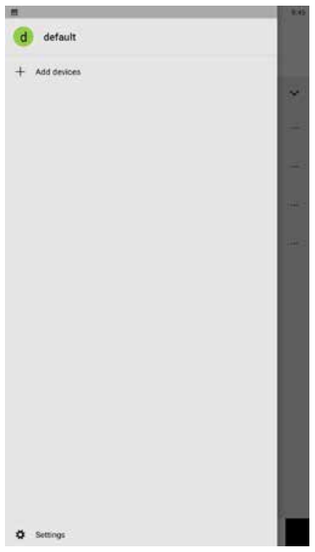

C

Escanee el código QR en la caja o en la cámara.

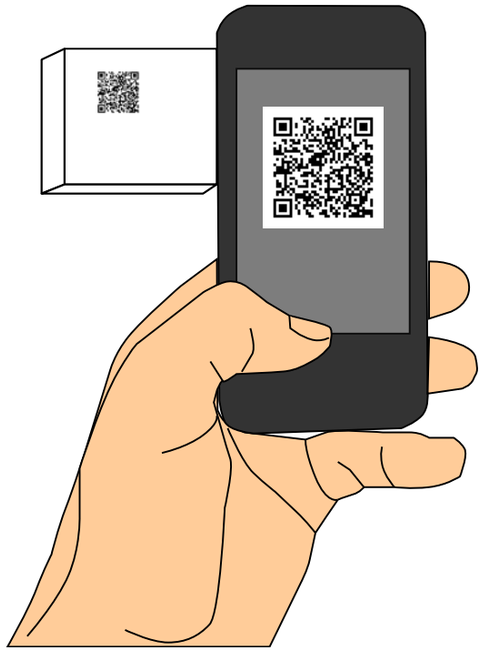

D

Escaneo exitoso.

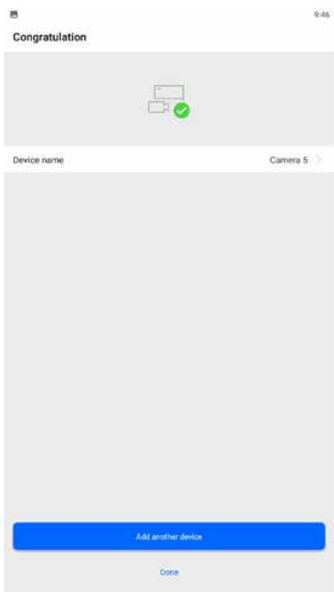

Para obtener información sobre la garantía y el servicio de RMA, contacte con distribuidores autorizados. Visite https://www.vivotek.com/support/warranty-rma.

Todas las especificaciones están sujetas a cambios sin previo aviso.
Copyright © 2024 VIVOTEK INC. Todos los derechos reservados.

VIVOTEK INC.
6F, No.192, Lien-Cheng Rd., Chung-Ho, Nueva Ciudad de Taipei, 235, Taiwán, República de China
| T: +886-2-82455282 | F: +886-2-82455532 | MI:ventas@vivotek.com

VIVOTEK Europa
Zandsteen 15, 2132 MZ Hoofddorp Delta Electronics T: +31 (0)20
800 3817 Correo electrónico: saleseurope@vivotek.com

VIVOTEK USA, INC.
2050 Ringwood Avenue, San José, CA 95131
| T:408-773-8686 | F:408-773-8298 | MI:salesusa@vivotek.com